No.	Change and/or note no.	Date	Intr.	No.	Change andr/ore note no.	Date	Intr.

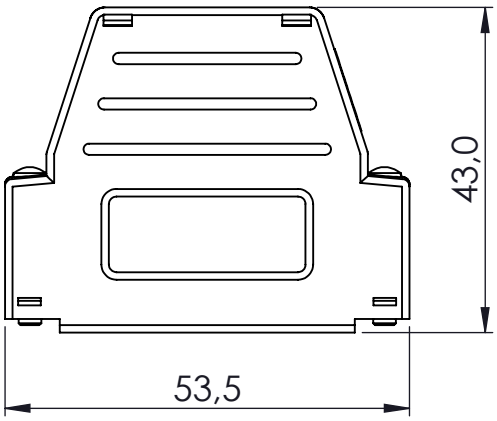

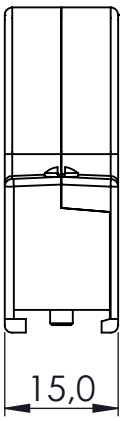

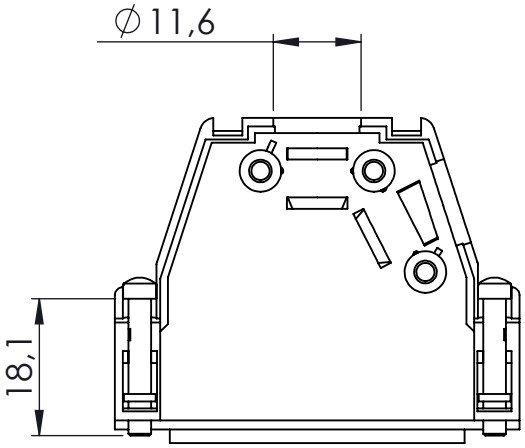

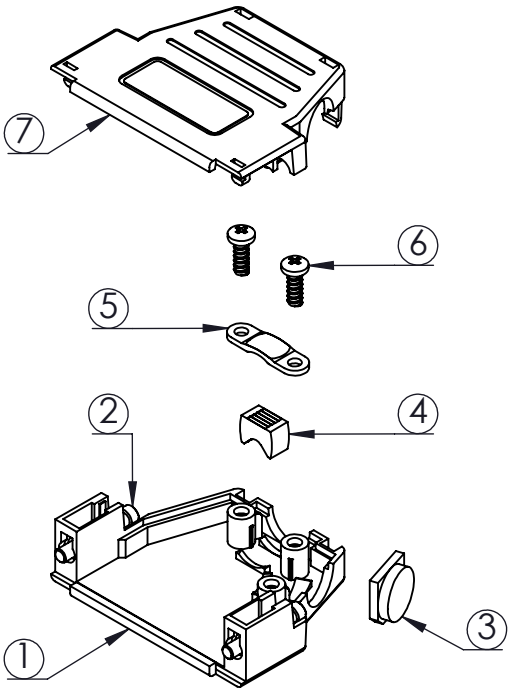

NO.	QTY	Description
1	1	DSSK25 LOWER PLASTIC COVER
2	2	FULL METAL JACKSCREW
3	1	PLUG FOR CABLE ENTRY
4	1	PLASTIC INSERT SMALL
5	1	CABLE CLAMP SMALL
6	2	EPS 3X8 SELF TAPPING SCREW
7	1	DSSK25 UPPER PLASTIC COVER

Variant	Ant. No.	Benämning	Description	Material code	Material dimension	Ytbeh. Surface treatm.

Datum Date 230109	Ritad Drawn ORR	Skala Scale 1:1	Ämne Material Type
	Godk. Approved		Ersätter Replaces

encitech connectors AB

DSSK25-P-SJS-L

Styckl. Part-list No.

Ritn. Drawing No. 6688-9479-P-SJS

This drawing must not without our, permission be copied, imparted to a third party or otherwise used without authorisation. Contravention will be prosecuted.

Denna ritning är vår egendom och skyddas enligt gällande lag samt får ej utan vårt medgivande kopieras, delgivas annan eller obehörigen användas.